Manutenzione periodica

La manutenzione periodica di tutti gli estintori deve essere eseguita semestralmente in conformità con quanto previsto dalle normative UNI 9994-1:2013, e deve essere categoricamente affidata a personale specializzato ed autorizzato dalla Ditta costruttrice. I ricambi utilizzati devono essere originali; in caso contrario l'apparecchio perderà le caratteristiche per le quali è stato omologato dal Ministero degli Interni e non avrà più alcuna validità per l'utilizzo per il quale è stato prescritto ed installato.

Il personale autorizzato alla manutenzione dovrà eseguire tutti gli accertamenti di sorveglianza periodica onde poter verificare che:

- L'estintore sia correttamente posizionato, sia visibile e immediatamente utilizzabile e sia dotato della necessaria segnaletica.
- L'estintore non sia stato manomesso, il sigillo e la spina di sicurezza siano correttamente al loro posto.
- L'etichetta sia integra, in vista e facilmente leggibile.
- L'estintore non presenti anomalie alla sua struttura, danni evidenti al serbatoio ed agli accessori, e sia posizionato correttamente sul suo supporto originale. Sia presente il cartellino di manutenzione con l'indicazione della data dell'ultimo intervento effettuato.

Sostituzione dell'agente estinguente

In conformità con la norma UNI 9994-1 :2013, il servizio manutenzione provvederà alla sostituzione dell'agente estinguente (CO_2) **ogni 60 mesi.**

Revisione e ricarica

Nelle operazioni di ricarica o di revisione dell 'estintore il manutentore deve scrupolosamente seguire la seguente procedura:

- Depressurizzare l'estintore utilizzando la valvola di controllo pressione.
- Sostituire la valvola erogatrice
- Riavvitare la valvola con coppia di serraggio di 147 Nm
- Ricaricare l'estintore con biossido di carbonio controllando la quantità mediante pesata. Inserire la spina di sicurezza e sigillarla con il sigillo originale fornito da CSQ Estintori. Riportare la data di revisione (mm/aa) e la denominazione dell'azienda che l'ha effettuata in maniera indelebile sia all'interno che all'esterno dell'estintore.

Collaudo idrostatico dei serbatoi

Il collaudo idrostatico dei serbatoi dovrà essere eseguito dal servizio assistenza con la seguente frequenza:

Serbatoi marcati CE	**ogni 10 anni**
Serbatoi non marcati CE	**ogni 5 anni**

Smaltimento

Lo smaltimento dell'estintore obsoleto o fuori uso deve essere effettuato in accordo alle Normative in vigore. Prima di procedere allo smontaggio dei componenti per lo smaltimento differenziato, è assolutamente necessario accertarsi che non vi sia pressione all'interno del serbatoio. Lo smaltimento degli agenti estinguenti deve essere affidato ad Azienda autorizzata a tale funzione.

CSQ Estintori è iscritta all'Albo Nazionale delle imprese che effettuano la gestione dei rifiuti, ed è pertanto in grado di poter offrire tale servizio alla propria clientela.

Centro Sicurezza e Qualità
Via Circolare PIP,6 - 65010 S. Teresa di Spoltore
Pescara I Italy
Tel. +39 085.9430244
Fax +39 085.4971200
www.csqitalia.com
info@csqitalia.com

Rivenditore Autorizzato

portatili CO_2

Manuale d'uso e manutenzione

per estintori d'incendio omologati dal Ministero degli Interni D.M. 07.01.2005 I Dir. 97/23/CE - PED

Tutti gli estintori prodotti dalla CSQ Estintori sono progettati, costruiti e collaudati singolarmente, in conformità con quanto previsto dalle norme in vigore:

Direttiva Comunitaria 97/23/CE (PED)

D.M. 07.01.2005

EN 3-7

"CSQ Estintori opera con un sistema qualità certificato" ISO 9001/VISION 2008.

Capacità estinguente

La capacità estinguente degli estintori è definita dalle classi di fuoco descritte nelle normative sopra indicate e in seguito riassunte



fuochi da liquidi infiammabili: petrolio, benzina, etc. o solidi liquefattibili

Ogni estintore è provvisto di certificato di conformità che ne attesta la corrispondenza al prototipo omologato.

Posizionare gli estintori in luoghi di facile accesso e possibilmente in prossimità delle vie di fuga ad un'altezza facilmente raggiungibile da chiunque debba utilizzarlo.

Non poggiarli mai a terra.

UNI 9994-1:2013

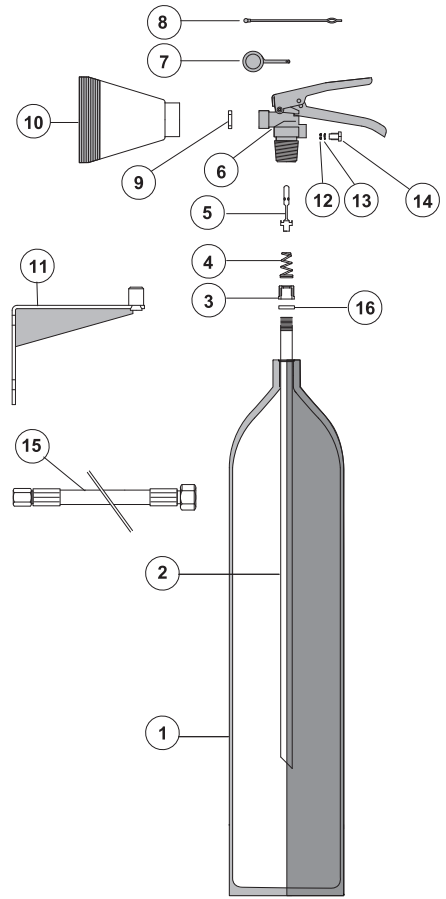

Caratteristiche

K2A I K5S1 I K2A1 I K5S2

	Descrizione	Materiale	Materiale
1	Serbatoio K2A	S002VEK2	34CrMo4
	Serbatoio K5S1	S005VEK5	34CrMo4
	Serbatoio K2A1	S002VEK21	Lega Al
	Serbatoio K5S2	S005VEK51	Lega AL
2	Pescante K2A	TPPC2	
	Pescante K5S1	TPPC5	PVC
	Pescante K2A1	TPPC2	
	Pescante K5S2	TPPC5	
3	Portapescante	DVK5	PCuZn40Pb2
4	Molla Conica	MVK5	Acc. Inox
5	Pistoncino con OR	PIVK5	PCuZn40Pb2
6	Corpo valvola	CPVK5	PCuZn40Pb2
7	Spina di sicurezza	SPIC02	Fe510
8	Filoreg	Filo	PVC
9	Guarnizione	GVK5	Gomma CPF
10	Cono diffuore K2A	CDC2	
	Cono diffuore K5S1	CDC5	Moplen
	Cono diffuore K2A1	CDC2	
	Cono diffuore K5S2	CDC5	
11	Gancio a muro	SUPA	Fe360b
12	Dado fermamolla	DSVK5	PCuZn40Pb2
13	Disco frangibile	DFK5	CPF
14	Rondella	GRVK5	Acc. Inox
15	Manichetta AP	MPC025	Gomma NBR
16	O-Ring valvola	GUCOA	Gomma NBR

Uso

Tutti gli estintori prodotti da CSQ Estintori sono stati progettati e costruiti per essere utilizzati solo ed esclusivamente in caso d'incendio o in prove di addestramento in conformità con la Legge 81:2008.

Durante l'utilizzo si deve prestare massima attenzione all'inalazione dell'agente estinguente, anche se i prodotti utilizzati da CSQ Estintori non sono nocivi, tossici o pericolosi per la salute.

Potrebbero verificarsi fenomeni di irritazione agli occhi o alle vie respiratorie; in tale caso si consiglia di lavare abbondantemente con acqua le parti interessate. Nel caso si dovesse consultare il medico, sarà utile fornirgli la scheda di sicurezza dell'agente estinguente.

Le istruzioni per l'uso, riportate sull'etichetta adesiva come da D.M. 07.01.2005, sono le seguenti:

1 - TOGLIERE LA SPINA DI SICUREZZA

2 - IMPUGNARE LA LANCIA

3 - PREMERE A FONDO LA LEVA E DIRIGERE IL GETTO ALLA BASE DELLE FIAMME

L'estintore è normalmente utilizzabile su apparecchiature in tensione, quali quadri elettrici, computers, etc. salvo diversa indicazione sull'etichetta.

Il campo delle temperature in cui l'estintore è utilizzabile va da -20°C a +60°C.

Qualora l'estintore venga utilizzato in locali chiusi, sarà opportuno ventilare l'ambiente prima di renderlo di nuovo agibile.

Anche un utilizzo parziale dell'estintore determina la necessità di un intervento di manutenzione.

INSTALLAZIONE

Installare l'estintore fissando a parete il relativo supporto in posizione facile e visibile.

Evitare l'installazione vicino a fonti di calore superiore a 60 gradi c.

Per assistenza, vendita e ricarica rivolgersi

RIVENDITORE AUTORIZZATO

65010 S. TERESA DI SPOLTORE (Pe)
Via Circolare PIP, 6 - Zona Artigianale
tel. 085 9430244 r.a. - fax 085 4971200
www.csqitalia.com - info@csqitalia.com

ESTINTORE A CO_2 - 5 KG.

Anno di costruzione | | | | |

MATRICOLA _____

MODELLO: K5
CLASSE D'INCENDIO: 113B



liquidi infiammabili
benzina, gasolio, grasso,
olio, alcool, ecc.

N.B.: questo estintore può essere usato anche su apparecchiature elettriche in tensione

CERTIFICATO DI GARANZIA

Il presente estintore OMOLOGATO a norma del D.M. 7 GENNAIO 2005, è conforme al prototipo sottoposto alle prove di cui sopra.

Esso è garantito per mesi dodici unicamente per difetti di costruzione.

La ditta costruttrice non risponde quindi per danni dovuti al trasporto o a manomissioni.

ESTREMI DI OMOLOGAZIONE

CODICE COSTRUTTORE 094
APPROVAZIONE MINISTERIALE
DCPST/A6/1066/153/SOT 106 DEL 14.03.2006

ATTENZIONE questo estintore deve essere tenuto sotto manutenzione da personale esperto secondo le leggi in vigore almeno una volta ogni sei mesi.
USANDO OBBLIGATORIAMENTE SOLO RICAMBI ORIGINALI, CON PRODOTTI O RICAMBI NON ORIGINALI L'ESTINTORE PERDE L'OMOLOGAZIONE

CERTIFICATO DI GARANZIA

Altezza totale	750 mm.
Diametro serbatoio ø	130 mm.
Peso totale	15 kg
Estinguente	CO_2
Carica nominale	5 kg

Capacità di spegnimento:

113/B liquidi infiammabili, benzina, gasolio grasso, olio, alcool, ecc.

ISTRUZIONI PER L'USO

- TOGLIERE LA SPINA DI SICUREZZA
- IMPUGNARE IL CONO DIFFUSORE
- PREMERE LA LEVA E DIRIGERE IL GETTO ALLA BASE DELLE FIAMME







CERTIFICATO DI CONFORMITÀ

CERTIFICATO SECONDO LA NORMATIVA EUROPEA EN3-7