Manutenzione periodica

La manutenzione periodica di tutti gli estintori deve essere eseguita semestralmente in conformità con quanto previsto dalle normative UNI 9994-1:2024 e deve essere categoricamente affidata a personale specializzato ed autorizzato dalla Ditta costruttrice. I ricambi utilizzati devono essere originali; in caso contrario l'apparecchio perderà le caratteristiche per le quali è stato omologato dal Ministero degli Interni e non avrà più alcuna validità per l'utilizzo per il quale è stato prescritto ed installato.

Il personale autorizzato alla manutenzione dovrà eseguire tutti gli accertamenti di sorveglianza periodica onde poter verificare che:

- L'estintore sia correttamente posizionato, sia visibile e immediatamente utilizzabile e sia dotato della necessaria segnaletica.
- L'estintore non sia stato manomesso, il sigillo e la spina di sicurezza siano correttamente al loro posto.
- L'etichetta sia integra, in vista e facilmente leggibile.
- Il manometro di controllo pressione indichi un valore compreso nel campo verde.
- L'estintore non presenti anomalie alla sua struttura, danni evidenti al serbatoio ed agli accessori, e sia posizionato correttamente sul suo supporto originale. Sia presente il cartellino di manutenzione con l'indicazione della data dell'ultimo intervento effettuato.

Sostituzione dell'agente estinguente

In conformità con la norma UNI 9994-1:2024, il servizio manutenzione provvederà alla sostituzione dell'agente estinguente (polvere) ogni 60 mesi, (schiuma) ogni 24 mesi.

Revisione e ricarica

Nelle operazioni di ricarica e di revisione dell'estintore il manutentore deve scrupolosamente seguire la seguente procedura:

- Depressurizzare l'estintore utilizzando la valvola di controllo pressione.
- Smontare la valvola, pulirla accuratamente e sostituire O-Ring e dispositivi di sicurezza contro le siprappressioni.
- Ricaricare l'estintore con Agente Estinguente Originale indicato da CSQ Estintori, secondo le modalità dipendenti dall'agente stesso.
- Pressurizzare l'estintore con Azoto Compresso.
- Inserire la spina di sicurezza e sigillarla con il sigillo originale fornito da CSQ Estintori.
- Riportare la data di revisione (mm/aa) e la denominazione dell'azienda che l'ha eseguita in maniera indelebile sia all'interno che all'esterno dell'estintore.

La coppia di serraggio consigliata per gli estintori a schiuma è di 68 Nm.

Collaudo idrostatico dei serbatoi

Il collaudo idrostatico dei serbatoi dovrà essere eseguito dal servizio assistenza con la seguente frequenza:

Serbatoi marcati CE ogni 10 anni polvere
ogni 12 anni schiuma

Smaltimento

Lo smaltimento dell'estintore obsoleto o fuori uso deve essere effettuato in accordo alle Normative in vigore.
Prima di procedere allo smontaggio dei componenti per lo smaltimento differenziato, è assolutamente necessario accertarsi che non vi sia pressione all'interno del serbatoio. Lo smaltimento degli agenti estinguenti deve essere affidato ad Azienda autorizzata a tale funzione.

CSQ Estintori è iscritta all'Albo Nazionale delle imprese che effettuano la gestione dei rifiuti, ed è pertanto in grado di poter offrire tale servizio alla propria clientela.

CSQ ESTINTORI
Centro Sicurezza e Qualità

Centro Sicurezza e Qualità
Via Circolare PIP,6 - 65010 S. Teresa di Spoltore
Pescara I Italy
Tel. +39 085.9430244
Fax +39 085.4971200
www.csqitalia.com
info@csqitalia.com

Rivenditore Autorizzato

carrellati
polvere ABC
schiuma

Manuale d'uso e manutenzione

per estintori d'incendio omologati dal Ministero degli Interni D.M. 07.01.2005 I Dir. 97/23/CE - PED

Tutti gli estintori prodotti dalla CSQ Estintori sono progettati, costruiti e collaudati singolarmente, in conformità con quanto previsto dalle norme in vigore:

Direttiva Comunitaria 97/23/CE (PED)

D.M. 07.01.2005

EN 3-7

“CSQ Estintori opera con un sistema qualità certificato” ISO 9001/VISION 2000.

Capacità estinguente

La capacità estinguente degli estintori è definita dalle classi di fuoco descritte nelle normative sopra indicate e in seguito riassunte



fuochi da materiali fsolidi o di natura organica: legno, gamma, tessuti, etc.



fuochi da liquidi infiammabili: petrolio, benzina, etc. o solidi liquefattibili



fuochi da gas infiammabili: metano, propano, etc.

Ogni estintore è provvisto di certificato di conformità che ne attesta la corrispondenza al prototipo omologato.

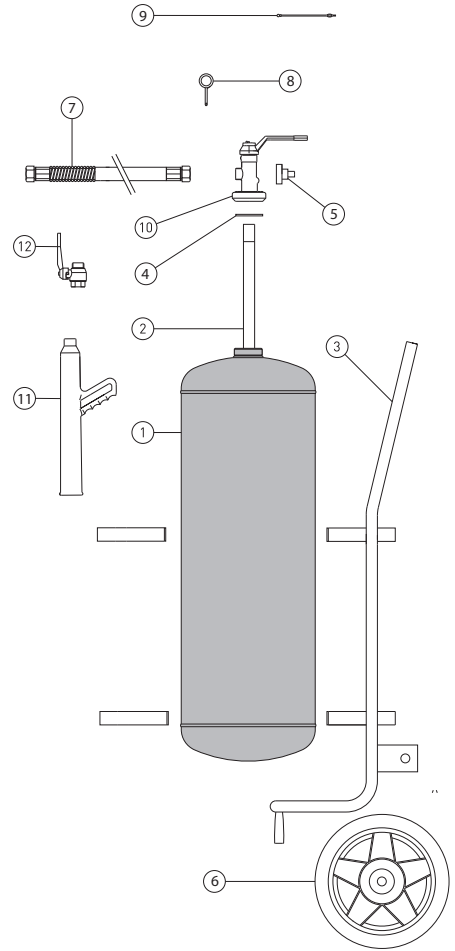

ELENCO PARTI DI RICAMBIO PM30 - PM50 - PM50S -PM100

	Descrizione	Codice	Materiale
1	Serbatoio PM30 Serbatoio PM50 Serbatoio PM50S Serbatoio PM100	S030VEC30 S050VEC50 S050VEC50 S100VEC100	fe DD11 fe DD11 fe DD11 zincato fe DD11
2	Pescante PM30 Pescante PM50 Pescante PM50S Pescante PM100	TPPC30 TPPC50 TPPC50 TPPC100	PVC
3	Carrello		Tubolare
4	O-Ring		Gomma NBR
5	Manometro	MAN35	
6	Rota D300 - D400		
7	Manichetta PM 30 Manichetta PM 50 Manichetta PM 50S Manichetta PM 100	MCP30 MCP50 MCP50 MCP100	Gom EPDM
8	Spina di sicurezza		PCuZn0Pb2Nichel
9	Sigillo	SP CAR	PVC
10	Valvola Completa	SPV	PCuZn40Pb2
11	Pistola Mitra	VCS	PVC
12	Valvola Sfera		

ESTINGUENTE

modello	tipo estinguente
PM30 - PM50 PM100	Polvere Orchidee40 (40% Fostato monoammonico)
PM50S	Acqua 81%+INILAM-A 17%+SC1 2%+FLUORINE FREE

Uso

Tutti gli estintori prodotti da CSQ Estintori sono stati progettati e costruiti per essere utilizzati solo ed esclusivamente in caso d’incendio o in prove di addestramento in conformità con la Legge 81:2008.

Non utilizzare l’estintore per usi diversi da quello previsto.

Durante l’utilizzo si deve prestare massima attenzione all’inalazione dell’agente estinguente, anche se i prodotti utilizzati da CSQ Estintori non sono nocivi, tossici o pericolosi per la salute.

Potrebbero verificarsi fenomeni di irritazione agli occhi o alle vie respiratorie; in tale caso si consiglia di lavare abbondantemente con acqua le parti interessate, nel caso si dovesse consultare il medico, sarà utile fornirgli la scheda di sicurezza dell’agente estinguente.

Le istruzioni per l’uso, riportate sull’etichetta adesiva come da D.M. 07.01.2005, sono le seguenti:

1 - TOGLIERE LA SPINA DI SICUREZZA

2 - IMPUGNARE LA LANCIA

3 - PREMERE A FONDO LA LEVA E DIRIGERE IL GETTO ALLA BASE DELLE FIAMME

L’estintore è normalmente utilizzabile su apparecchiature in tensione, quali quadri elettrici, computers, etc. salvo diversa indicazione sull’etichetta.

Il campo delle temperature in cui l’estintore è utilizzabile va da -20°C a +60°C per quelli a polvere;

da +5°C a +60°C per quelli a schiuma.

Qualora l’estintore venga utilizzato in locali chiusi, sarà opportuno ventilare l’ambiente prima di renderlo di nuovo agibile.

Anche un utilizzo parziale dell’estintore determina la necessità di un intervento di manutenzione.

CSQ - Centro Sicurezza e Qualità
Via Circolare PIP 6 - S. Teresa di Spoltore, 65010 Pescara Italy
Tel. +39.085.9430.244 - Fax +39.085.4971.200 - www.csqitalia.com - info@csqitalia.com

DICHIARAZIONE DI CONFORMITA' AL PROTOTIPO DI TIPO APPROVATO

Si dichiara, ai sensi del D.M. 06.03.92 - conforme UNI9492 che l'estintore sottoindicato è conforme al prototipo approvato dal Ministero dell'Interno.

TIPO ESTINTORE "P50 S"

CARICA NORMALE Lt 50 SCHIUMA

Tipo di focolai estinguibili A B 4

Codice identificazione Costruttore 094

Estremi approvazione Ministeriale n° DLPREV 0013299 DEL 26/10/2012

Matricola_____

Anno di fabbricazione 20_____

La presente è rilasciata in accordo a quanto stabilito dal citato Decreto e la responsabilità del costruttore viene a mancare qualora l'apparecchiio venga manomesso o sottoposto a operazioni di manutenzione che non siano in accordo con le normative interne del costruttore stesso

CSQ
ESTINTORI